Les bandes STOPO de type 4 et les supports SFP

<u>Avertissement:</u> veuillez toujours vous référer aux versions les plus récentes de ces documents, soient celles publiées sur notre site web à jour.

255, rue François-Bourgeois, Victoriaville, QC G6T 2G9 Téléphone (819) 330-7867 Télécopieur (819) 604-1928
info@stopo.ca. www.stopo.ca

Table des matières

Bandes STOPO type 4 page 4

Supports métalliques SFPD (pour joint de contrôle, de fissure programmée – dalle) page 14

Supports métalliques SFPM (pour joint de contrôle, de fissure programmée – murs) page 18

Couper, abouter les bandes STOPO pages 21, 22

Supports métalliques SFP-CPV (PVC) (avec installation de lame d'étanchéité en CPV) pages 25, 26

Fiches techniques et signalétiques (Annexe A, page 28)
Bandes STOPO page A1

Pour des joints de béton étanches!

Les bandes STOPO sont fabriquées avec un assemblage de matériaux simples et connus. Les bitumes caoutchoutés polymérisés donnent aux bandes une étanchéité de plus de 70 mètres de tête d'eau et une grande souplesse d'utilisation. Les gravillons (non réactifs) sont le lien entre la pâte de ciment et les bitumes. Ceci permet aux bandes d'assimiler les moindres mouvements du béton. Les mouvements de retrait, de cisaillement et de traction sont compensés par la grande réserve élastique des bandes STOPO.

La technique de transformation par agitation continue des bitumes, assure une homogénéité parfaite aux bandes d'étanchéité STOPO. Elle permet de produire des bandes plus visqueuses qui se comportent dans le béton à la façon d'un liquide. Cette viscosité élevée donne aussi aux bandes STOPO une ligne de colle incroyable sur le béton dur. Une préparation simple de la surface de contact assure une adhérence parfaite aux bandes de types 3, 3.5 et 3.5V et L. La durée des bandes STOPO est parallèle à la durée de l'ouvrage de béton. Dans leur milieu, c'est-à-dire le béton, le vieillissement des bandes est nul. Les acides et les bases de faible concentration ne constituent pas un milieu agressif pour les bandes STOPO.

La facilité avec laquelle les bandes STOPO peuvent passer de l'état plastique à l'état liquide par fusion thermique permet aux bandes STOPO de s'imprégner dans les aspérités du béton dur. De plus, la facilité des fusions fait que les polymères présents dans les bitumes ne perdent pas leurs propriétés à la surface de contact. Les fusions entre les bandes se trouvent simplifiées et éliminent le risque d'un mauvais assemblage dû au facteur humain.

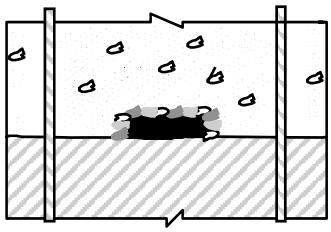

Détail type 3

Les préparations compliquées des surfaces de contact avec des produits d'époxy sont éliminées. Ceci permet de sauver du temps, de l'argent, des risques d'erreur lors de la pose de produits et une conception des devis simplifiée. L'époxy ne possède pas les propriétés de souplesse des bandes STOPO. Les produits d'époxy ne seront utilisés que lorsque les bandes STOPO doivent être installées sous l'eau ou dans un milieu humide. **AVANTAGES STOPO:**

LA FABRICATION AU QUÉBEC des bandes STOPO comporte au moins trois avantages indéniables pour les ingénieurs-concepteurs, les entrepreneurs et les promoteurs de projets de construction.

1. Nous avons la capacité et offrons de fabriquer des bandes d'étanchéité sur mesure selon des besoins particuliers des clients, dans certains cas, par exemple le cas d'espace restreint entre les armatures.

2. Nous sommes en mesure de fabriquer et de livrer en mode « juste à temps » lorsque cela s'avère nécessaire et parfois même critique sur certains chantiers.

3. Proximité de l'usine de fabrication résultant en des économies d'énergie importantes dans le transport et réduction de l'empreinte environnementale en conséquence par comparaison des joints d'étanchéité fabriqués en Europe, aux Etats-Unis ou même en Chine dans certains cas.

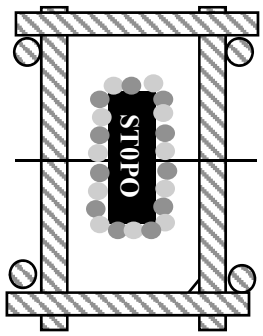

Détail type 4

255, rue François-Bourgeois, Victoriaville, QC G6T 2G9 Téléphone (819) 330-7867 Télécopieur (819) 604-1928
info@stopo.ca. www.stopo.ca

Bandes STOPO de type 4

Les profilés STOPO de **type 4** sont gravillonnés sur 4 surfaces. L'application de ces bandes est pour béton frais/béton frais. Les profilés 47020 et 412020 peuvent supporter jusqu'à 70 mètres de tête d'eau et cela, dès les premières arrivées d'eau.

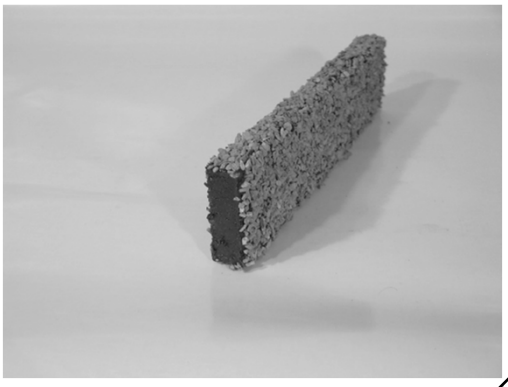

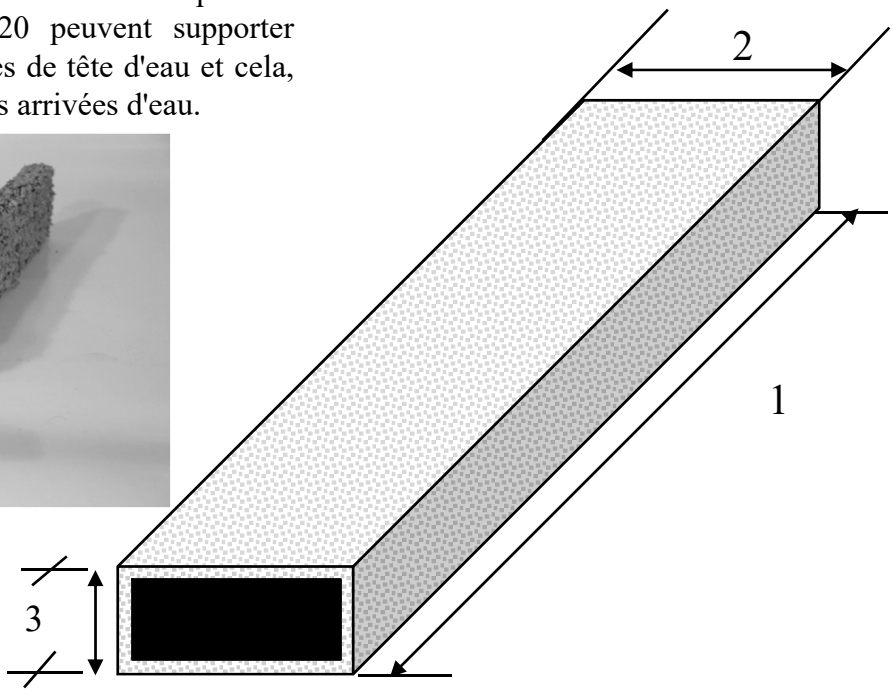

Dimensions: Modèles	1 Longueur	2 Largeur	3 Épaisseur	Tête d'eau maximale recommandée
45020	1 mètre	55 mm	25 mm	3 mètres
47020	1 mètre	75 mm	25 mm	5 mètres
410020	1 mètre	105 mm	25 mm	9 mètres
412020	1 mètre	125 mm	25 mm	12 mètres
44030	1 mètre	45 mm	35 mm	4 mètres
45040	1 mètre	55 mm	45 mm	11 mètres
47040	1 mètre	75 mm	45 mm	15 mètres
410040	1 mètre	105 mm	45 mm	20 mètres
412040	1 mètre	125 mm	45 mm	20 mètres +
418030	1 mètre	185 mm	35 mm	30 mètres +

255, rue François-Bourgeois, Victoriaville, QC G6T 2G9 Téléphone (819) 330-7867 Télécopieur (819) 604-1928
info@stopo.ca. www.stopo.ca

Préparation des bandes d'étanchéité de type 4

1. Les bandes STOPO de **type 4** doivent être entreposées dans un endroit sec et frais avant leur utilisation. Une température des bandes d'environ 20 °C est souhaitable.

2. Abouter les bandes en chauffant les deux extrémités de celles-ci et en les compressant ensemble. Lorsque la largeur des bandes le permet, elles peuvent être aboutées sur le rebord extérieur du coffrage. Dans les autres cas, une préparation sur une surface plane est nécessaire. Il est possible par temps plus froid de fusionner 6 bandes ensemble avant de les intégrer dans le béton.

3. Laisser reposer les bandes soudées environ 5 minutes avant de les transporter .(Page 24 photo 1).

4. Le raccordement entre les longueurs préparées se fait comme au point 2 ci-haut. En attente, un petit carton sous la bande afin de maintenir le bout à fusionner propre. On peut immédiatement introduire les extrémités fusionnées dans le béton.

5. Les bandes de **type 4** doivent être incorporées jusqu'à la moitié de celles-ci dans le béton sur le sens de la largeur. Une vibration mécanique le long des bandes est souhaitable. Si un petit vibrateur n'est pas disponible, vibrer le long des bandes avec une truelle ou en les secouant doucement dans le béton.

6. Les bandes doivent être en tout temps à 25mm des armatures.

7. **Protéger les bandes dans les endroits passants entre 2 coulées de béton.**

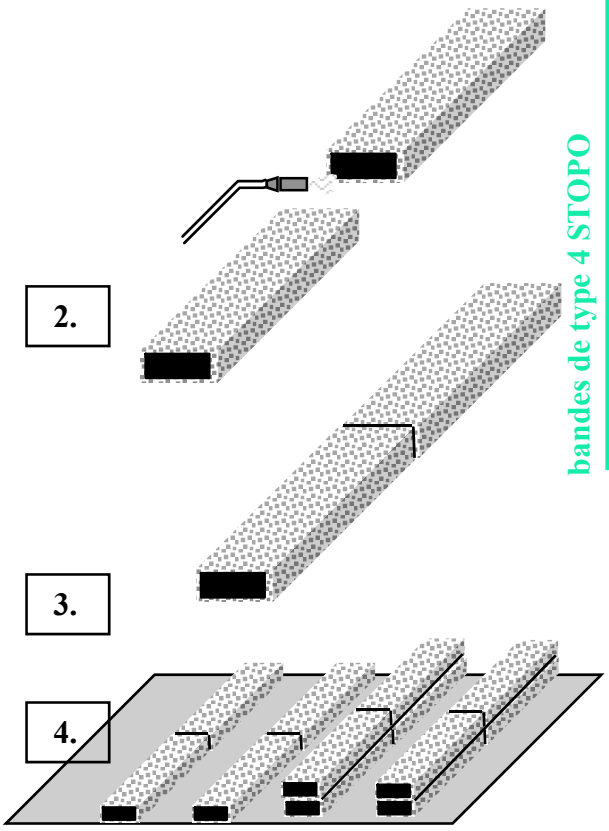

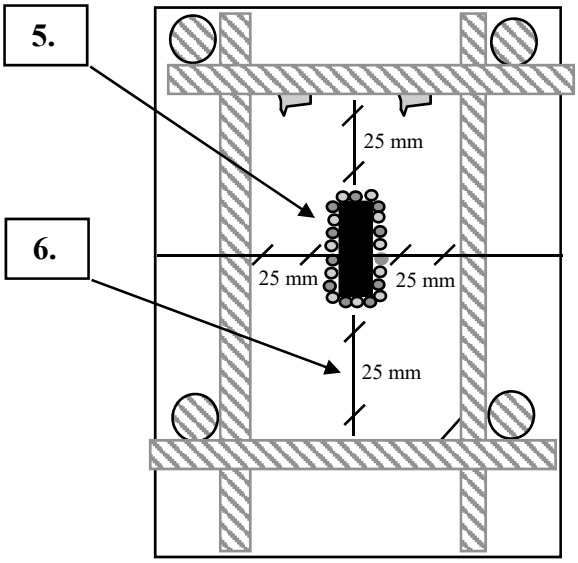

255, rue François-Bourgeois, Victoriaville, QC G6T 2G9 Téléphone (819) 330-7867 Télécopieur (819) 604-1928
info@stopo.ca. www.stopo.ca

Préparation des bandes
Photo #1

Protection des Bandes
Photo #2

Résultat final
Photo #3

bandes de type 4 STOPO

Dessin STOPO pour joint mur / radier

Application : Béton frais/ béton frais

Bande STOPO de modèle à 4 surfaces gravillonnées, intégrée sur la moitié de sa largeur lors de la mise en place du béton dans le radier. Une bonne vibration est nécessaire afin que la bande adhère parfaitement au béton.

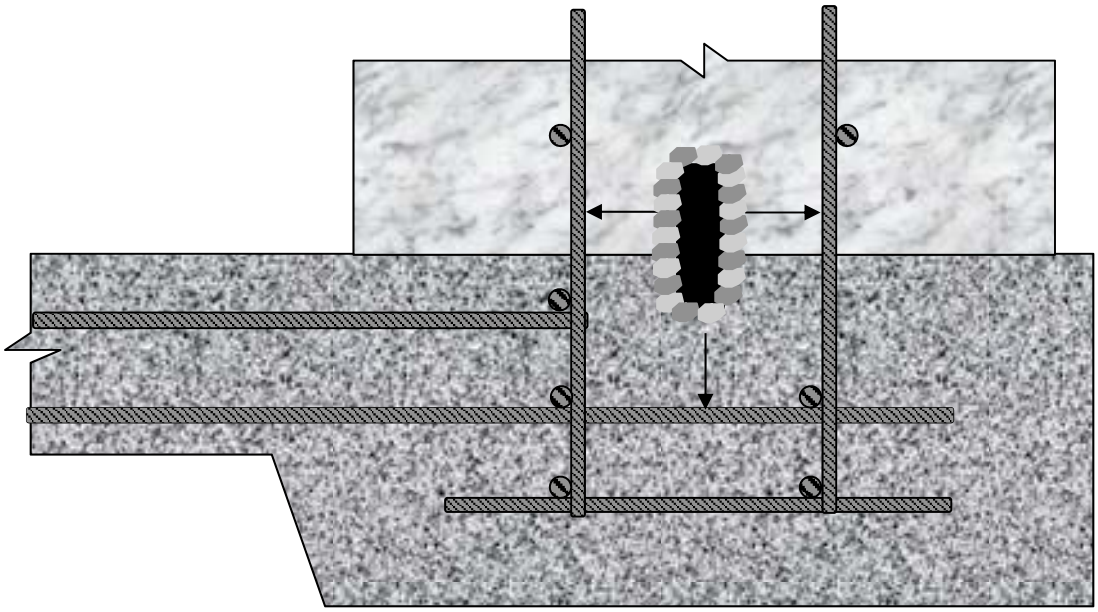

Les bandes STOPO doivent être aboutées une à l'autre par fusion avec un chalumeau avant leur mise en place dans le béton. Elles doivent toujours être placées à une distance de 25 mm.de l'acier d'armature afin d'éviter les fuites causées par capillarité.

La largeur et l'épaisseur de la bande seront déterminées selon la largeur disponible entre les armatures, par la tête d'eau à retenir, ou par le degré de protection d'étanchéité recherchée par les concepteurs.

255, rue François-Bourgeois, Victoriaville, QC G6T 2G9 Téléphone (819) 330-7867 Télécopieur (819) 604-1928
info@stopo.ca. www.stopo.ca

Dessin STOPO pour joint mur/dalle ou radier

Application: Béton frais / Béton frais

Bande STOPO de modèle à 4 surfaces gravillonnées, intégrée sur la moitié de sa largeur lors de la mise en place du béton dans le radier ou la dalle. Une bonne vibration est nécessaire afin que la bande adhère parfaitement au béton.

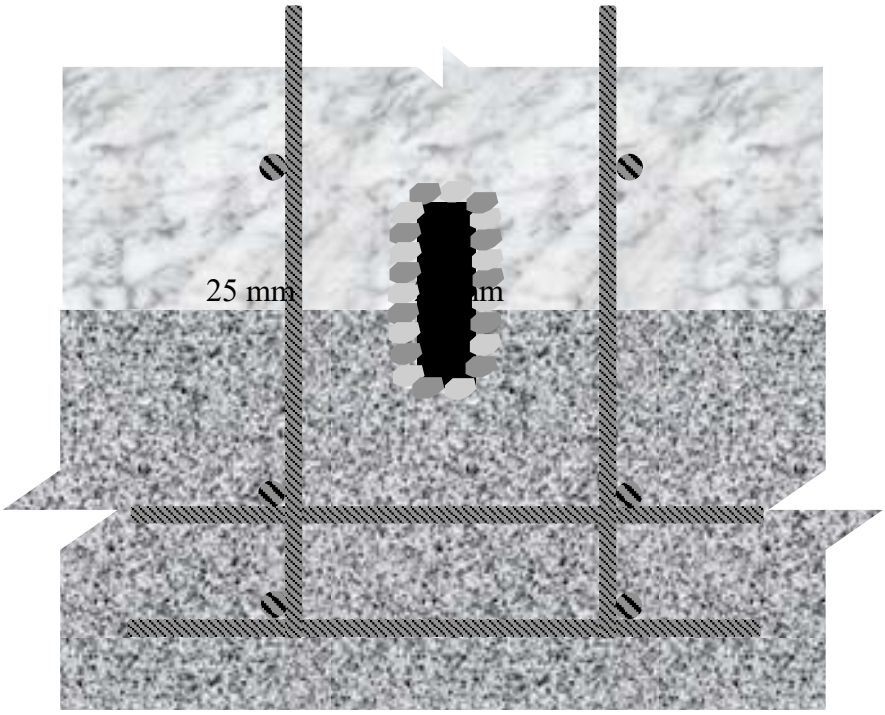

Les bandes STOPO doivent être aboutées une à l'autre par fusion avec un chalumeau avant leur mise en place dans le béton. Elles doivent toujours être placées à une distance de 25 mm.de l'acier d'armature afin d'éviter les fuites causées par capillarité.

La largeur et l'épaisseur de la bande seront déterminées selon la largeur disponible entre les armatures , par la tête d'eau à retenir, ou par le degré de protection d'étanchéité recherché par les concepteurs.

255, rue François-Bourgeois, Victoriaville, QC G6T 2G9 Téléphone (819) 330-7867 Télécopieur (819) 604-1928
info@stopo.ca. www.stopo.ca

Dessin STOPO pour joint dalle/dalle

Application: Béton frais / Béton frais

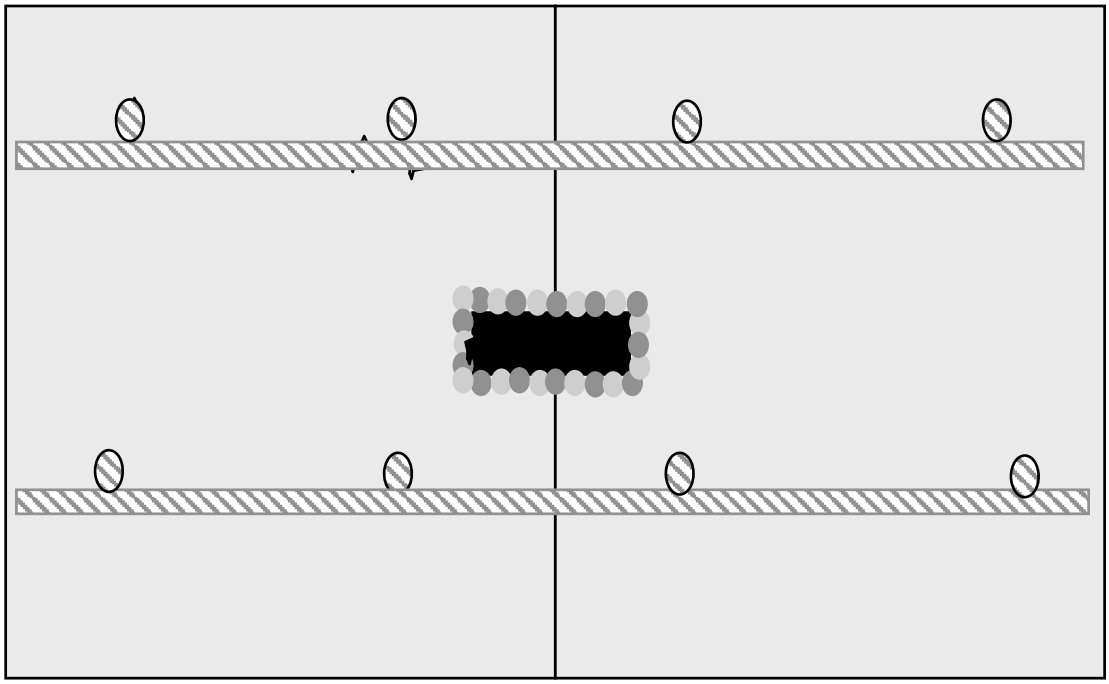

Une application simple des bandes STOPO en joint de construction permettant d'unir et d'étancher une dalle avec une autre. Toutefois ce type d'application, ne se fera qu'avec les modèles 412020 et suivants du tableau de sélection des bandes..

255, rue François-Bourgeois, Victoriaville, QC G6T 2G9 Téléphone (819) 330-7867 Télécopieur (819) 604-1928
info@stopo.ca. www.stopo.ca

Dessin STOPO pour joint programmé/dalle

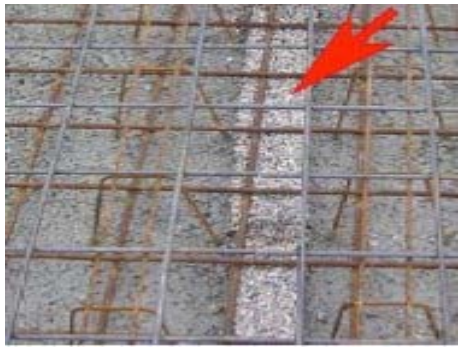

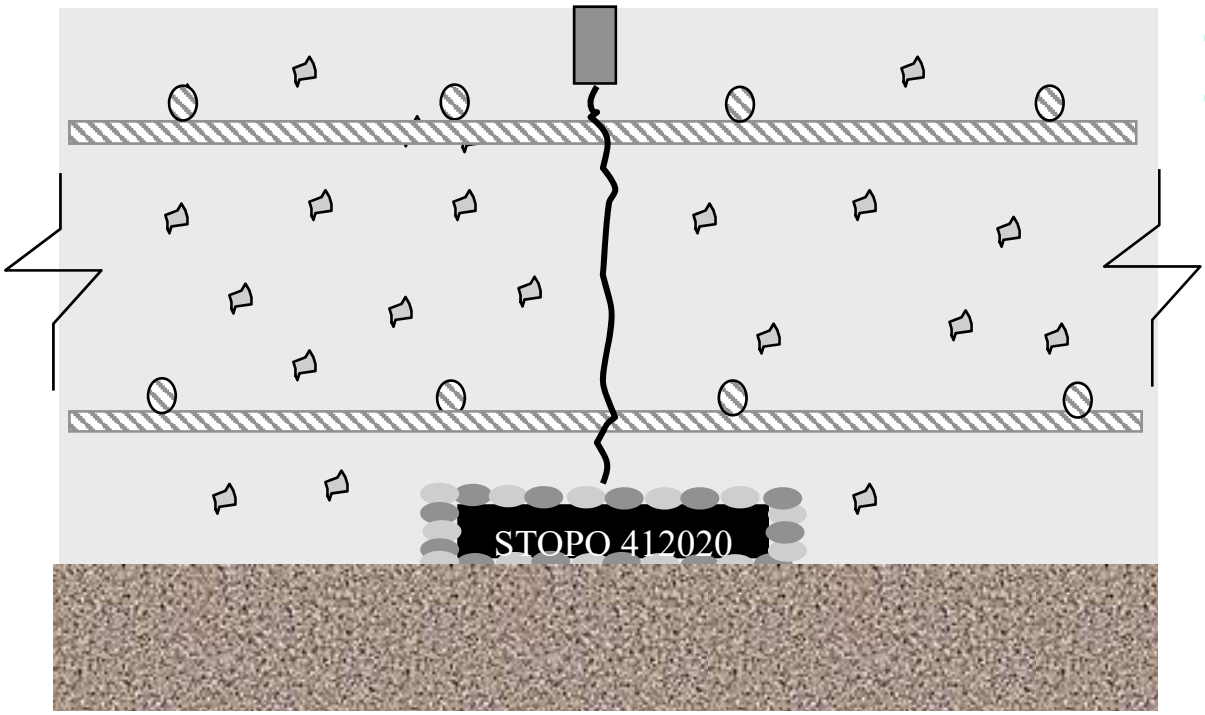

Lors de la conception d'une dalle de 200 mm ou moins, il devient très difficile d'insérer des supports ainsi que des bandes entre 2 rangs d'armature ou bien tout simplement sous un treillis métallique. Toutefois, dans ces cas, les bandes STOPO peuvent tout simplement être déposées sur le gravier ou même dans certains cas directement lors de la coulée d'une dalle de propreté. Les bandes peuvent être fixées au sol par des clous insérés de préférence aux extrémités des côtés des bandes et non pas au centre des bandes.

Dessin STOPO pour joint mur / mur.

bandes de type 4 STOPO

Application béton frais/ béton frais

Cette application est de type « bulkhead »; aucun support n'est nécessaire pour cette application.

Le coffrage temporaire devra être maintenu jusqu`à la seconde coulée. Bien appuyer le coffrage afin que le béton ne s'affaisse pas

Ne pas laisser la bande sans support en suspension plus d'une journée par temps chaud.

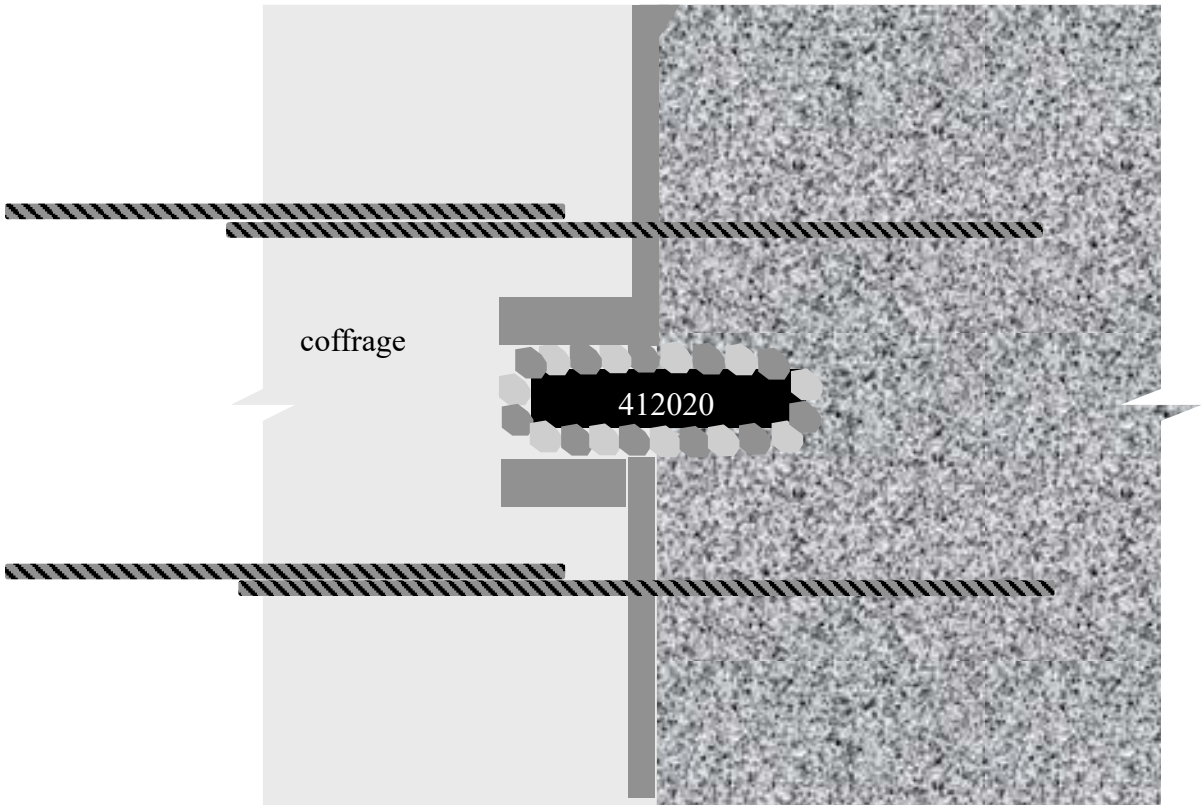

255, rue François-Bourgeois, Victoriaville, QC G6T 2G9 Téléphone (819) 330-7867 Télécopieur (819) 604-1928
info@stopo.ca. www.stopo.ca

Bandes STOPO type 4, dalles radiers.

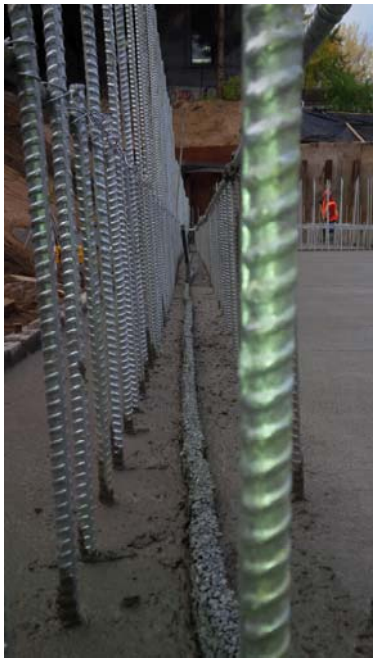

bandes de type 4 STOPO

Exemple de joint d'aboutement à 90 degrés par thermo-fusion

Bandes STOPO # 412020 en attente, sur support SFPD dans la dalle-radier, et bande de départ verticale de mur fusionnée au joint de la dalle-radier, assurant la parfaite étanchéité et intégrité du système de joint entre la dalle-radier et les murs.

255, rue François-Bourgeois, Victoriaville, QC G6T 2G9 Téléphone (819) 330-7867 Télécopieur (819) 604-1928
info@stopo.ca. www.stopo.ca

Photos STOPO pour joint mur / mur.

bandes de type 4 STOPO

Application: Béton frais / Béton frais

255, rue François-Bourgeois, Victoriaville, QC G6T 2G9 Téléphone (819) 330-7867 Télécopieur (819) 604-1928
info@stopo.ca. www.stopo.ca

Supports STOPO SFPD-75 et SFPD-200

AVEC INSERTION DE BANDE STOPO - POUR CONTRÔLE DES FISSURES D'UNE DALLE

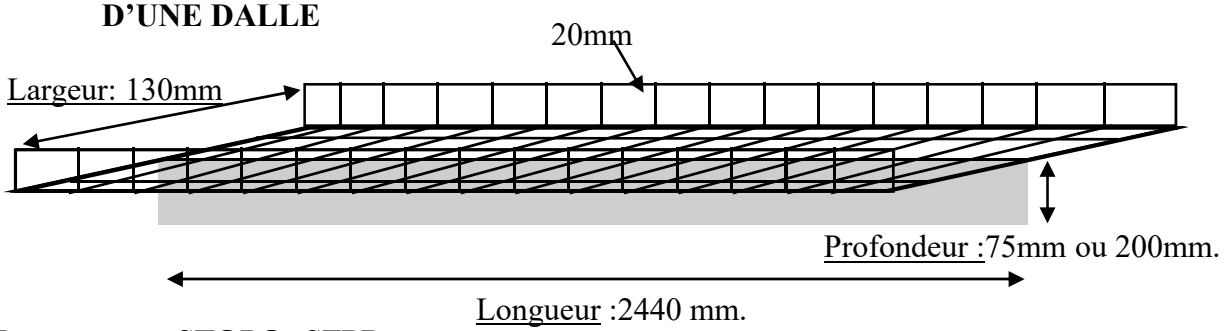

Le support STOPO SFPD est fabriqué en acier galvanisé. Il ne peut contenir que des bandes de modèle 412020 ou 412040.

Le panier est de fil AG calibre 12. La plaque est d'acier galvanisé calibre 18.

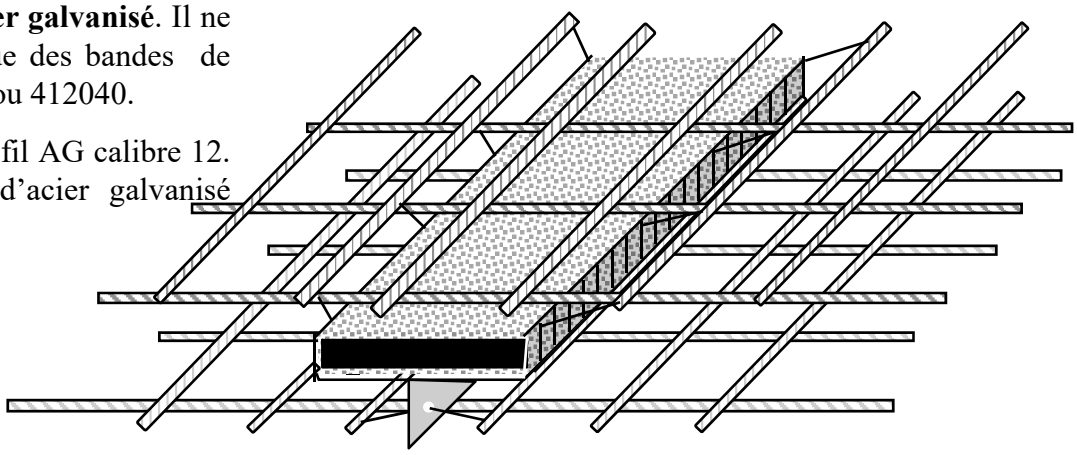

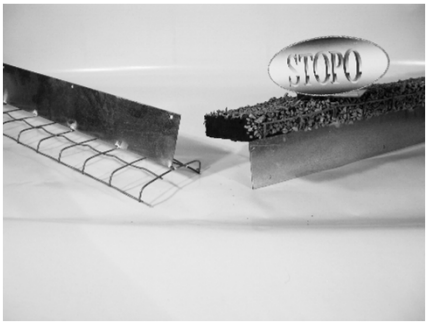

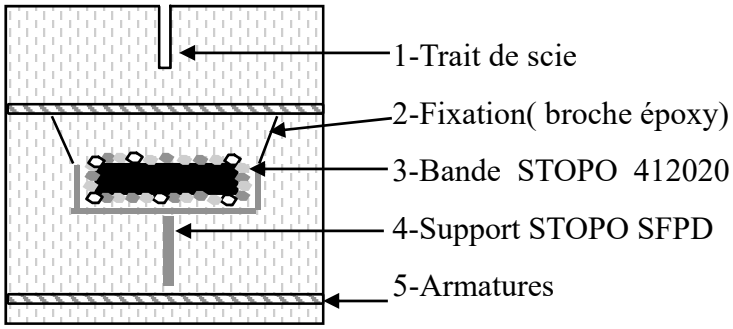

bandes de type 4 STOPO

1. Mettre le support immédiatement après la pose du premier rang d'armatures.

2. Attacher le support avec des broches époxy sur les barres d'armature du haut et du bas après la pose du second rang d'armature.

3. Insérer les bandes STOPO dans le support et les fusionner.

4. Placer le béton en prenant soin de bien vibrer près des bandes.

5. Scier le béton au- dessus des bandes, sur le sens de la longueur à une profondeur de 35-40 mm environ. Remplir le trait de scie avec des matériaux étanches et flexibles appropriés.

255, rue François-Bourgeois, Victoriaville, QC G6T 2G9 Téléphone (819) 330-7867 Télécopieur (819) 604-1928
info@stopo.ca. www.stopo.ca

Dessin STOPO pour support SFPD

Application : Béton frais/Dalle

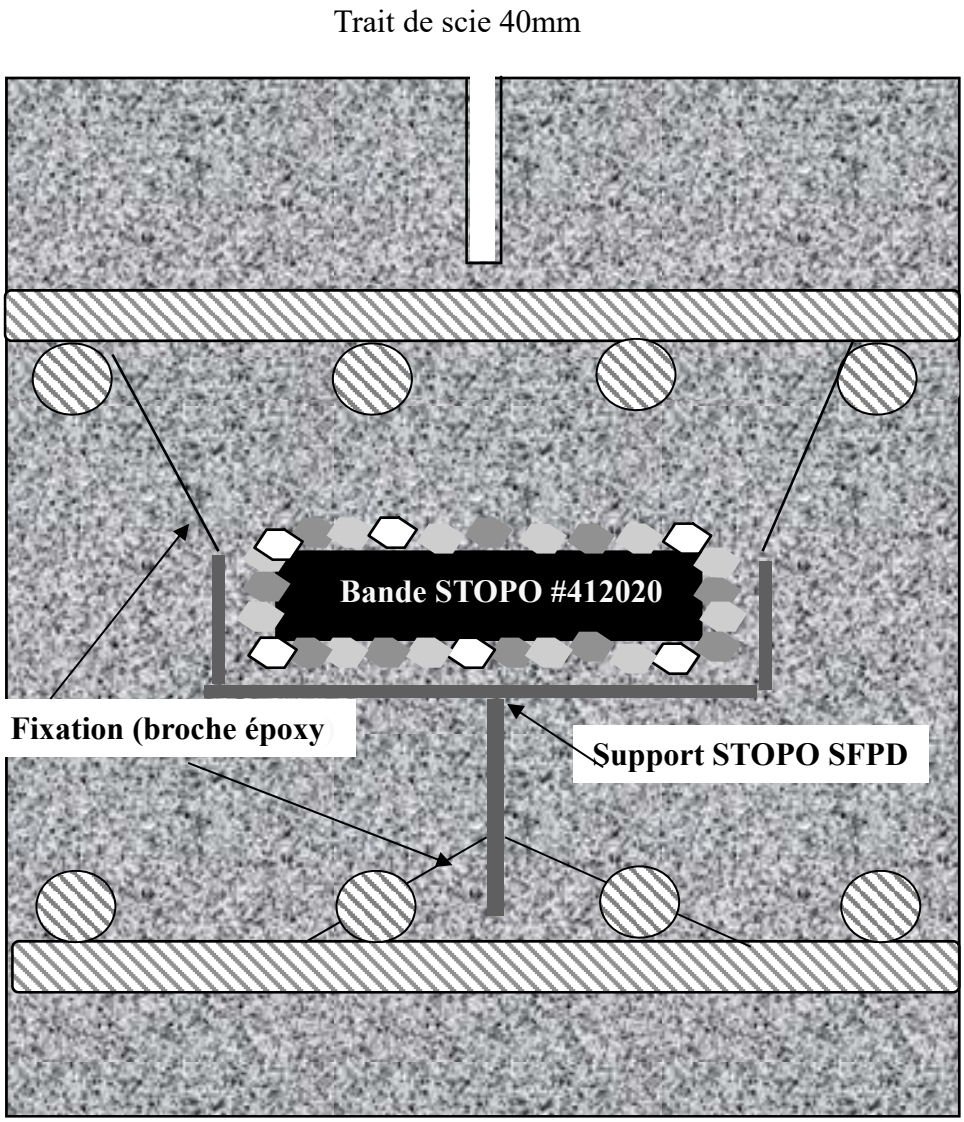

255, rue François-Bourgeois, Victoriaville, QC G6T 2G9 Téléphone (819) 330-7867 Télécopieur (819) 604-1928
info@stopo.ca. www.stopo.ca

Bandes STOPO # 412020 sur supports SFPD en attente pour joint de contrôle dans les dalles-radiers permettant la coulée en continue, intégrité et étanchéité de l'ouvrage.

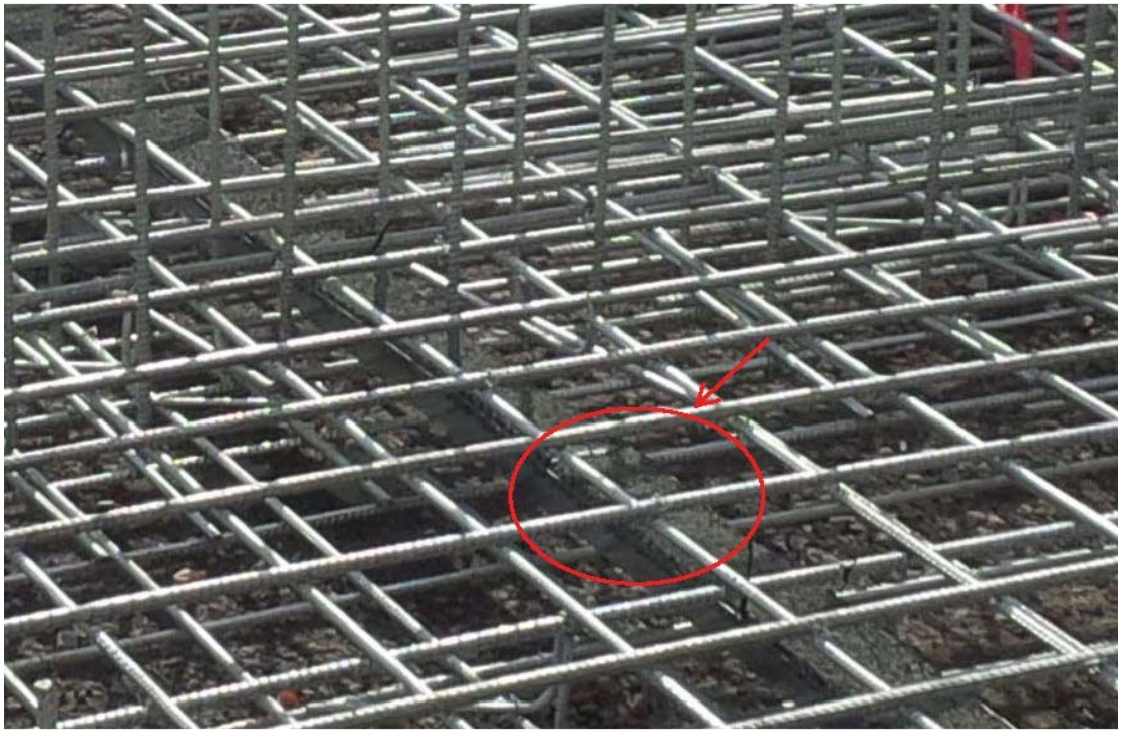

Photo STOPO pour support SFPD

Application: Béton frais/ Dalle

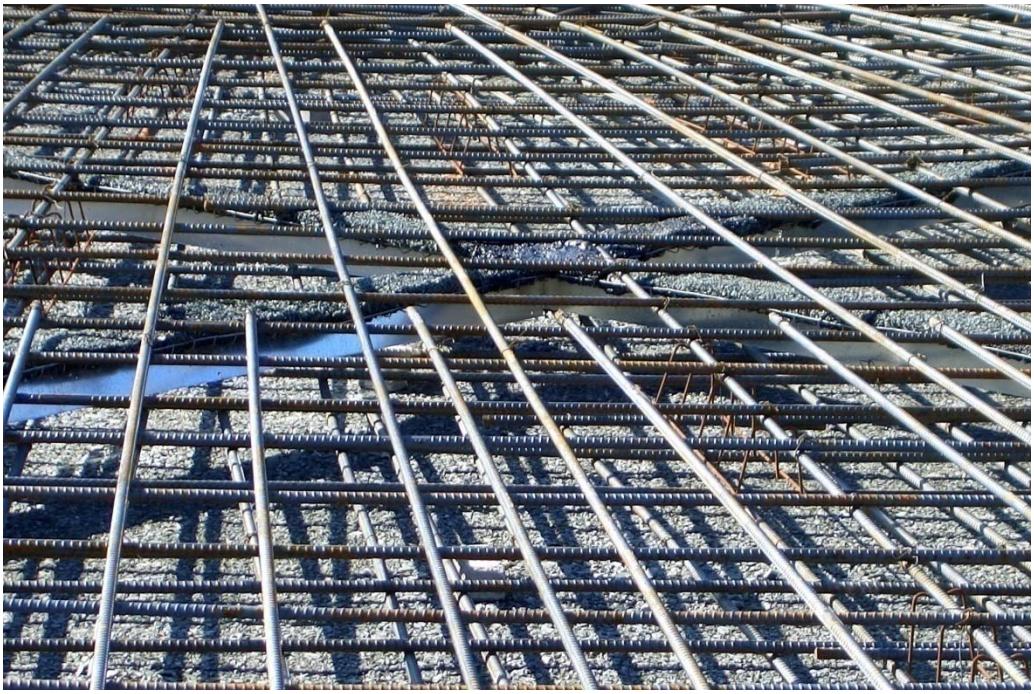

bandes de type 4 STOPO

255, rue François-Bourgeois, Victoriaville, QC G6T 2G9 Téléphone (819) 330-7867 Télécopieur (819) 604-1928
info@stopo.ca. www.stopo.ca

Support STOPO SFPM

POUR FISSURES MURALES PROJETÉES EN COULÉE CONTINUE

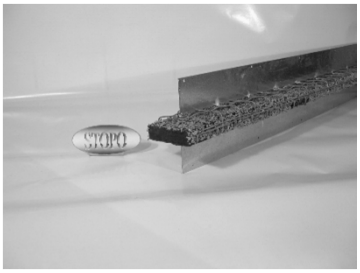

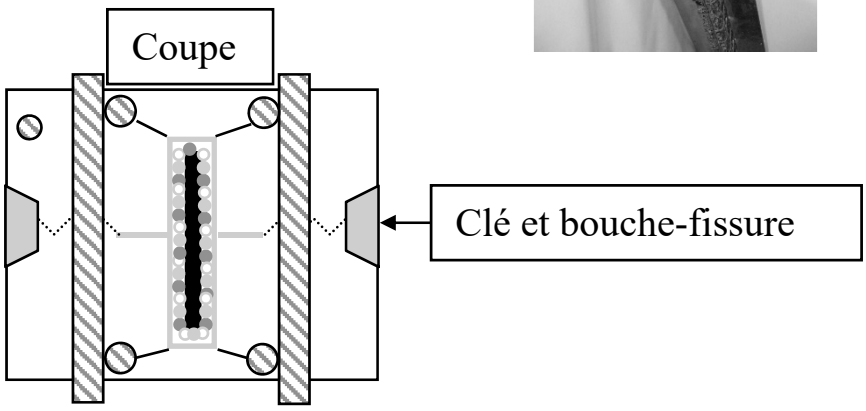

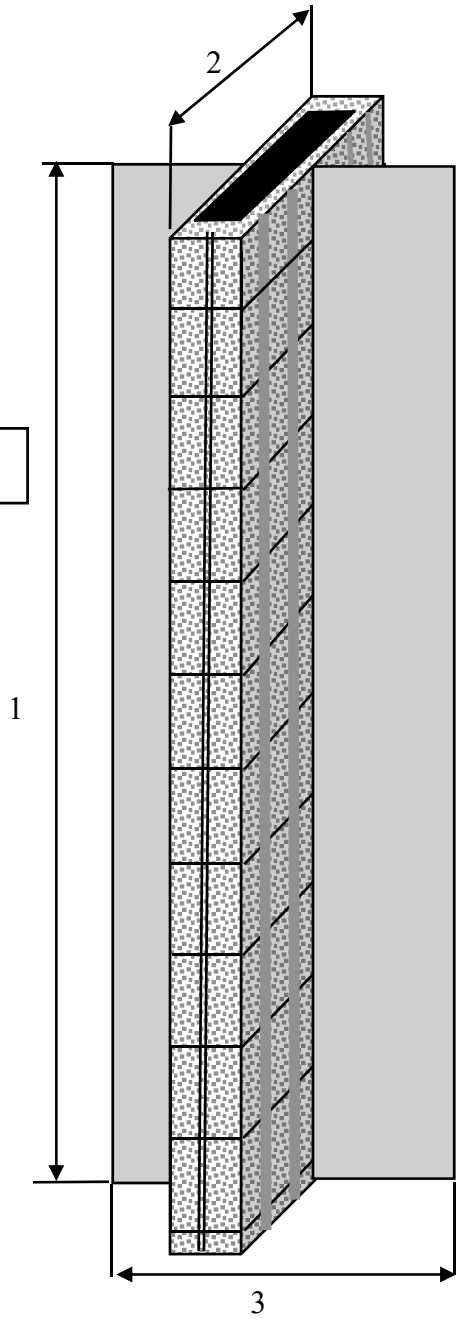

bandes de type 4 STOPO

Le support STOPO SFPM est fabriqué d'acier galvanisé.

Le panier est de fil calibre 12

Les plaques sont d'acier calibre 18

	1	2	3
Modèle	Longueur	Largeur	Épaisseur
SFP 110	2 440 mm	125 mm	110 mm
SFP 175	2 440 mm	125 mm	175 mm

Les supports peuvent recevoir les profilés STOPO 412020 ou 412040.

255, rue François-Bourgeois, Victoriaville, QC G6T 2G9 Téléphone (819) 330-7867 Télécopieur (819) 604-1928
info@stopo.ca. www.stopo.ca

Support STOPO SFPM installation

L'installation du support SFPM est très simple et rapide si on applique la procédure suivante :

1. Intégrer le support au complet entre les armatures.

2. Fixer un seul côté avant-arrière à l'aide de broche époxy.

3. Entrouvrir le support afin de pouvoir glisser les bandes STOPO 412020 ou 412040.

4. Fusionner la première bande à celle du radier en prenant soin d'enlever les gravillons de celle-ci.

5. Fusionner les bandes une à une en montant et refermer le support du côté entrouvert.

6. Fixer ensuite le support solidement sur les armatures afin que le béton ne le déplace pas.

7. Les armatures peuvent être coupées (selon un calcul des charges **approuvé** par le concepteur) afin de mieux diriger la fissure à l'endroit prévu.

Coupe

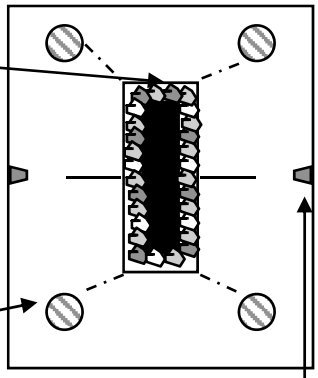

Clés remplies avec des matériaux d'étanchéité flexibles.

bandes de type 4 STOPO

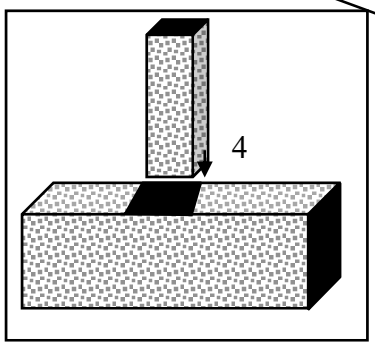

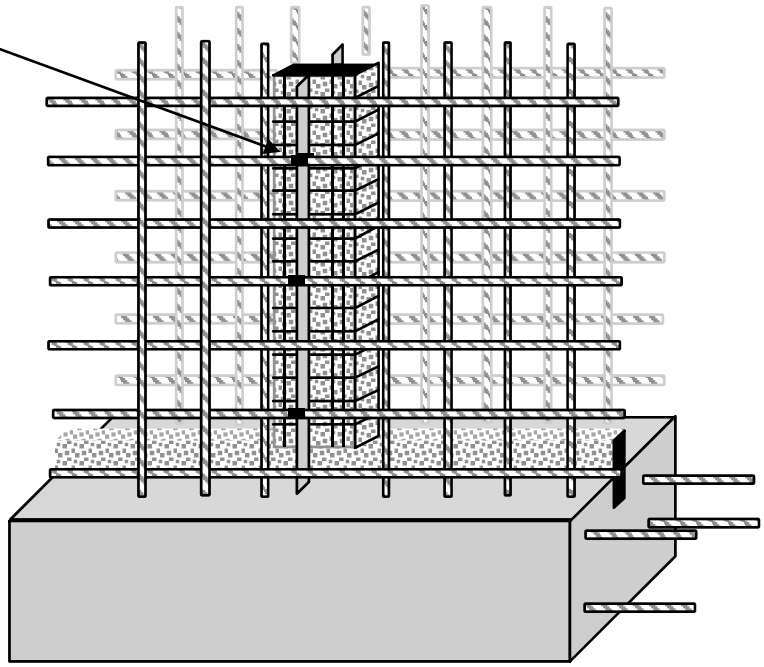

255, rue François-Bourgeois, Victoriaville, QC G6T 2G9 Téléphone (819) 330-7867 Télécopieur (819) 604-1928
info@stopo.ca. www.stopo.ca

Bande STOPO # 412020 insérée dans un support SFPM, en attente pour joint de contrôle de mur. Les murs de béton seront ainsi coulés en continue, pour une meilleure intégrité de l'ouvrage.

Pour couper, abouter, jointer, fusionner les bandes STOPO par thermo-fusion.

Ensemble d'outils pratiques pour bien faire cette installation

1. Boucharde sur outil à percussion à air ou électrique.

2. Outil (couteau) Ergo-Grip avec tête en acier de Richard (www.arichard.com)

3. ensemble de torche à régulateur et tige d'extension (modèle suggéré GOSS KP-155-H) avec bonbonne de gaz propane et long boyau d'alimentation (6 à 7,6 mètres de longueur).

4. Balayeuse industrielle

255, rue François-Bourgeois, Victoriaville, QC G6T 2G9 Téléphone (819) 330-7867 Télécopieur (819) 604-1928
info@stopo.ca. www.stopo.ca

Méthode de coupage, de jointement, joint d'aboutement des bandes STOPO

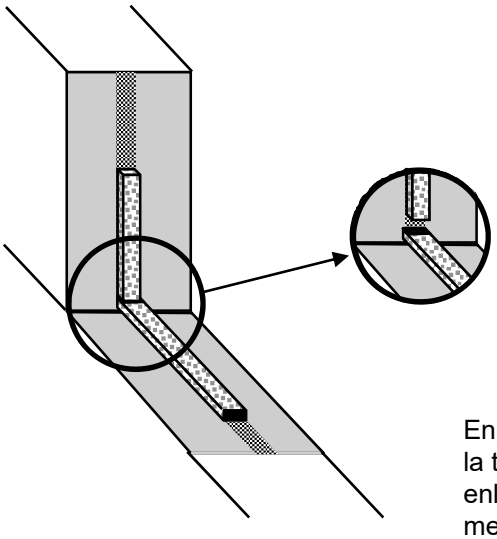

Pour effectuer un joint d'aboutement, il suffit d'enlever les gravillons sur la surface qui doit être soudée à l'aide d'un couteau préchauffé. Fusionner ensuite les deux surfaces de contact et les coller en comprimant une bande sur l'autre.

En chauffant la lame du « couteau Richard Ergo-Grip » à l'aide de la torche, il est facile de gratter la surface des bandes pour enlever la pierre, ou couper les bandes à l'endroit et selon les mesures requis.

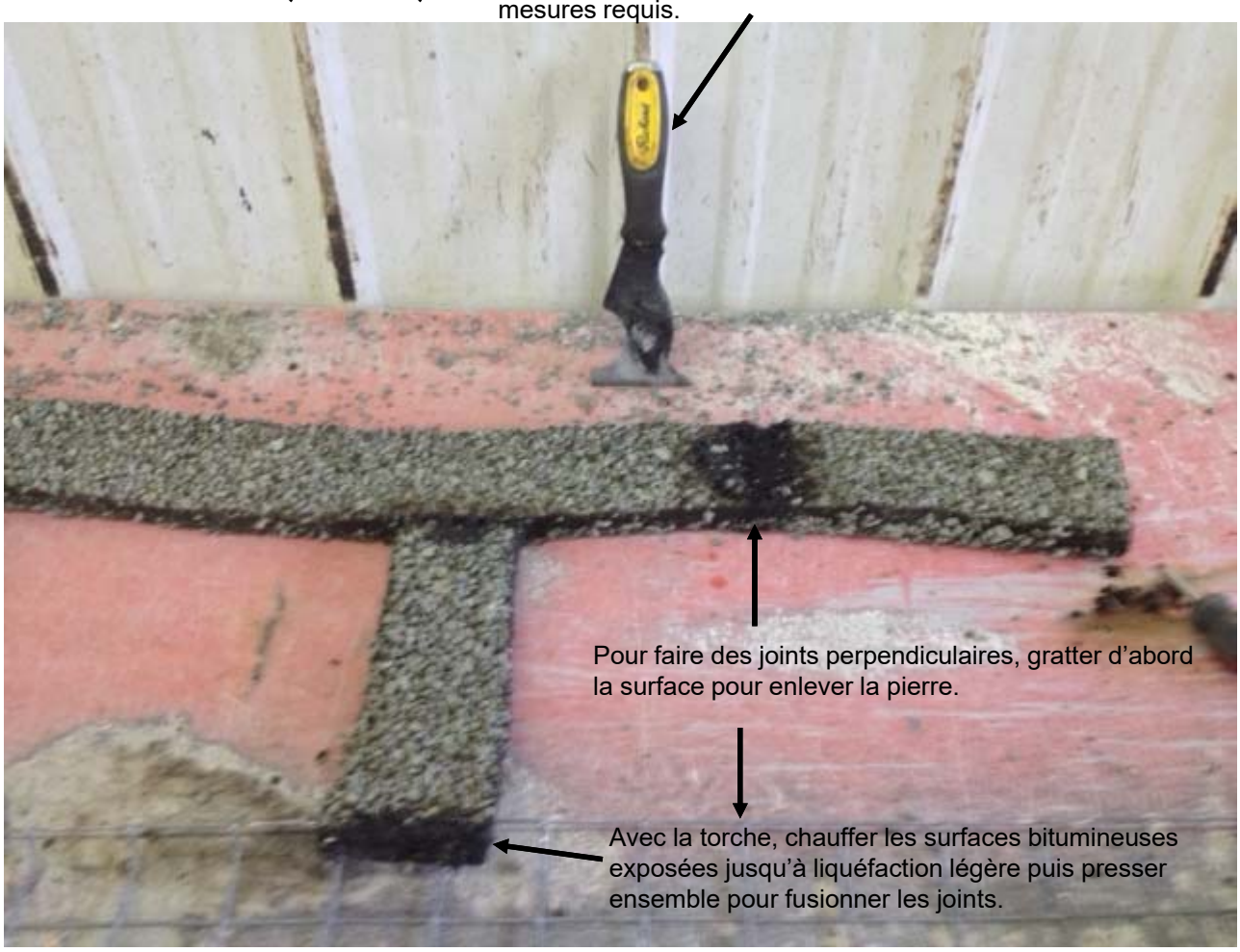

255, rue François-Bourgeois, Victoriaville, QC G6T 2G9 Téléphone (819) 330-7867 Télécopieur (819) 604-1928
info@stopo.ca. www.stopo.ca

Bandes STOPO
47020 intégrée
dans le béton

bandes de type 4 STOPO

Bandes STOPO
37040.5 et 47040
Abitibi-Stone

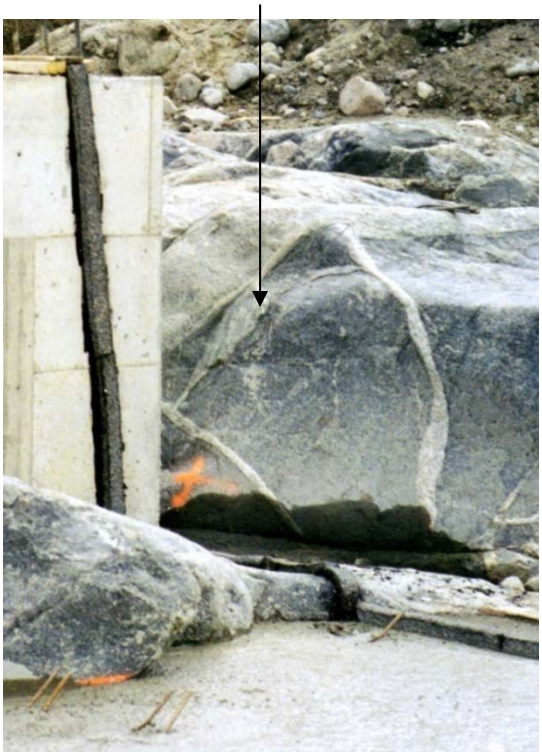

Bandes 412020

Joint bulkhead

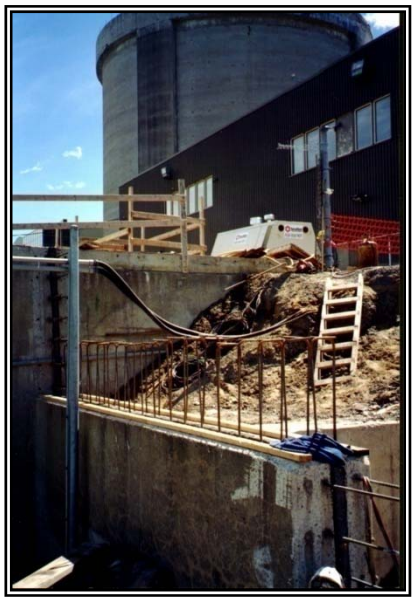

255, rue François-Bourgeois, Victoriaville, QC G6T 2G9 Téléphone (819) 330-7867 Télécopieur (819) 604-1928
info@stopo.ca. www.stopo.ca

Dessin STOPO pour support SFPD - CPV

Pour installation de lame d'étanchéité de CPV à l'horizontale dans les joints de contrôle, de fissure programmée, des dalles et radiers permettant la coulée en continue.

Application : Béton frais/Radier ou dalle

Support STOPO SFPD 150pvc

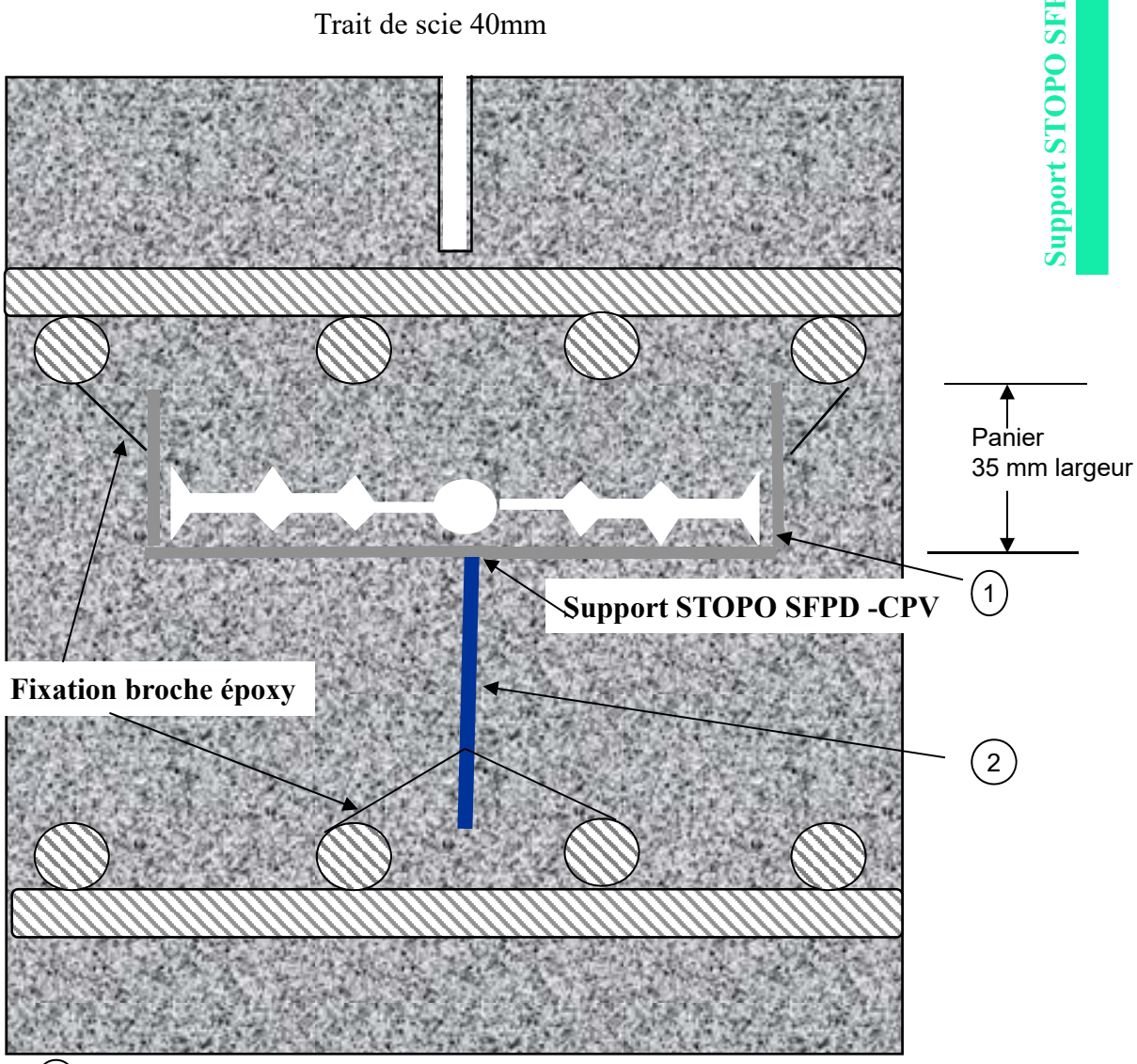

① Panier fil d'acier galvanisé cal.12 attaché aux armatures.

② Plaque d'acier galvanisé cal.18 soudée au-dessous du panier. La largeur de la plaque est calculée en fonction de l'épaisseur de la dalle ou du radier, et de l'espace entre les rangs d'armature.

255, rue François-Bourgeois, Victoriaville, QC G6T 2G9 Téléphone (819) 330-7867 Télécopieur (819) 604-1928
info@stopo.ca. www.stopo.ca

Dessin STOPO pour support SFPM - CPV

Pour installation d'une lame d'étanchéité de CPV dans le coffrage et permettant la coulée de murs en continue – joints de contrôle, joints de construction, fissure programmée, verticaux des murs.

Application : Béton frais/Mur

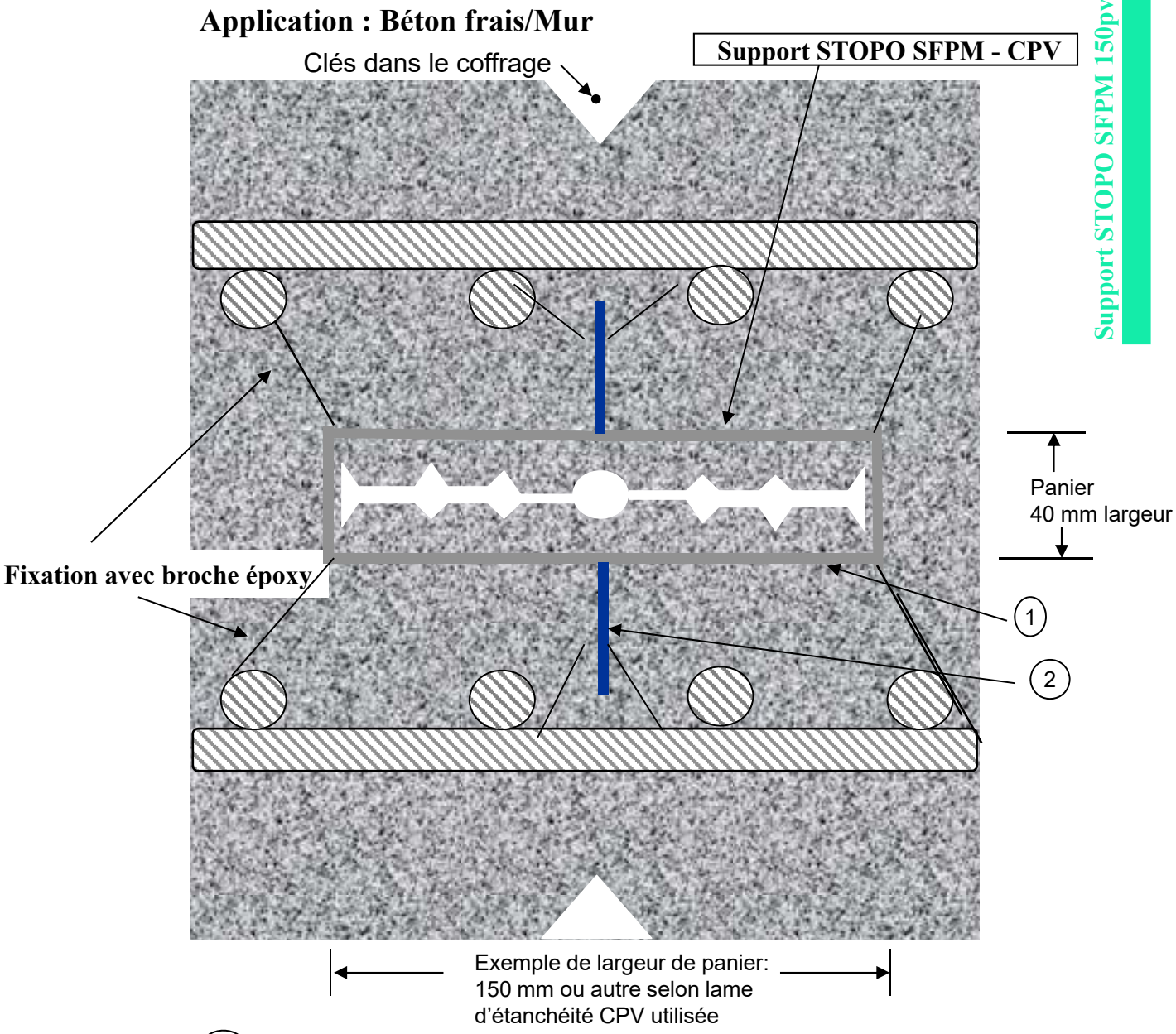

(1) Panier fil d'acier galvanisé cal.12 attaché aux armatures.

(2) Plaques d'acier galvanisé cal.18 soudées de chaque côté du panier. La largeur des plaques est calculée en fonction de l'épaisseur du mur et l'espace entre les rangs d'armature. Les supports muraux arrivent assemblés à la longueur verticale requise ou désirée par l'installateur.

255, rue François-Bourgeois, Victoriaville, QC G6T 2G9 Téléphone (819) 330-7867 Télécopieur (819) 604-1928
info@stopo.ca. www.stopo.ca

<u>Garantie:</u> Les produits **STOPO** sont garantis contre tous défauts de fabrication. Si des produits devaient être défectueux, la garantie de STOPO se limite au remplacement des produits avant leur confinement dans le béton. Les mauvais usages et un entreposage déficient annulent cette garantie.

255, rue François-Bourgeois, Victoriaville, QC G6T 2G9 Téléphone (819) 330-7867 Télécopieur (819) 604-1928
info@stopo.ca. www.stopo.ca

ANNEXE A

Les fiches techniques et signalétiques

info@stopo.ca

www.stopo.ca

Bandes STOPO page A1 et suivantes

<u>Avertissement:</u> veuillez toujours vous référer aux versions les plus récentes de ces documents, soient celles publiées sur notre site web à jour.

255, rue François-Bourgeois, Victoriaville, QC G6T 2G9 Téléphone (819) 330-7867 Télécopieur (819) 604-1928
info@stopo.ca. *www.stopo.ca*

Fiche technique des bandes d'étanchéité STOPO

Composition: bitume caoutchouté polymère gravillonné en surface

Apparence: Bitume caoutchouté noir, gravillons gris-verts
grauwacke non réactif aux alcalis du ciment Portland

Propriétés physiques
Absorption d 'eau: 0,56% après 2 semaines selon ASTM D570 et ASTM D994
Etanchéité: +100 mètres de tête d'eau dès les premières arrivées d'eau réalisé avec des profilés 47020 et 412020 et +70 mètres avec des profilés 37020
Vieillissement accéléré: perd 0.08% des solides à 105 °C (4 heures)
Test sur l 'innocuité de l 'eau: selon la norme BNQ 3660-950
Transition vitreuse: -42 °C

Essais de traction et de cisaillement			
Température	**Résistance MPA**	**Traction avant**	**rupture #47020**
23 °C	.063		1600% élongation
0 °C	.165		1000% élongation
-30 °C	.490		365% élongation
		Cisaillement avant	**rupture #37020**
23 °C	.225		+57% élongation
0 °C	.500		+43% élongation
-15 °C	.765		+37% élongation

Les résultats de ces tests ont été obtenus lors de différents essais réalisés par des laboratoires spécialisés en béton, de l'Université de Sherbrooke et Technitrol-Echo. Il est à noter que les essais de traction, de cisaillement et d'étanchéité ont été faits dans le médium de confinement des bandes, c'est-à dire le béton.

255, rue François-Bourgeois, Victoriaville, QC G6T 2G9 Téléphone (819) 330-7867 Télécopieur (819) 604-1928
info@stopo.ca. www.stopo.ca

Les bandes STOPO fiche signalétique

Fiche signalétique STOPO

Caractéristiques Physiques

État physique	Semi solide à 25°C – Aucune odeur particulière. Noir, Liquide à 205°C Odeur de bitume – Noir.
Volatiles %: C.O.V. (V.O.C.)	0%
Gravillon Carrière PCM St-Wenceslas, Grauwacke gris-vert	Non réactif aux alcalis du ciment Portland
Tension de la vapeur	Aucune
Densité de la vapeur (air=1)	Non applicable
Densité	1.25 kg/L
Taux d'évaporation	Non applicable
Coefficient de répartition eau/huile	Non applicable
Point d'ébullition (°C)	Non Disponible
Solubilité dans l'eau (20°C)	50 ppm eau dé-ionisée

Risque d'incendie ou d'explosion

Au contact d'une flamme directe, les vapeurs émises par le matériel chauffé peuvent devenir inflammables.

Moyens d'extinction	Extincteur CO_2, agents chimiques secs, mousse. L'utilisation d'un jet dirigé directement sur le matériel peut propager les flammes et causer de l'écume.
Point d'éclair (°C) et méthode de détermination	240°C MÉTHODE - COC
Limite d'inflammabilité (% par volume)	Non disponible
Température d'auto-ignition (°C):	400°C +
Produits de combustion dangereux	CO_x, NO_x, SO_x, composé sulfureux, fumée
Sensibilité à une décharge statique	Aucune
Sensibilité à l'impact mécanique	Aucune

255, rue François-Bourgeois, Victoriaville, QC G6T 2G9 Téléphone (819) 330-7867 Télécopieur (819) 604-1928
info@stopo.ca. www.stopo.ca

Fiche signalétique des bandes STOPO

Nom du Produit	Bandes d'étanchéité STOPO
Usage du Produit	
Type 3	Reprise de bétonnage dur / frais, horizontale
Type 3.5	Reprise de bétonnage dur / frais, horizontale
Type 3.5V	Reprise de bétonnage dur / frais, verticale
Type L	Reprise de bétonnage dur / frais, horizontale, verticale
Type 4	Confinement moitié, moitié béton frais / frais
Composition:	Mélange complexe d'asphalte, huile, polymère, caoutchouc et produits de charge
Nom du fournisseur:	STOPO
Adresse:	255, rue François-Bourgeois, Victoriaville, QC G6T 2G9
Téléphone:	819-330-7867
Télécopieur:	819-604-1928
Courriel:	info@stopo.ca

Fiche signalétique des bandes STOPO

INGRÉDIENTS DANGEREUX	C.A.S. #	EINECS #
ASPHALTE	8052-42-4	232-490-9
AGENT DE REMPLISSAGE	14808-60-7 1332-58-7 13463-67-7 12001-26-2 14807-96-6	238-878-4 310-194-1 236-675-5 Non disp. 238-877-9
HUILE HUILE « MÉLANGE A » Huile minérale naphténique	64742-52-5	265-155-0
MÉLANGE « B » Huile recyclée Huile de lubrification hydro traitée Huile résiduelle raffinée au solvant Huile résiduelle hydro traitée Huile résiduelle déparaffinée au solvant Huile de lubrification, C > 25, hydro traitée Distillats de pétrole raffiné au solvant, paraffiniques lourds	64742-58-1 64742-01-4 64742-57-0 64742-62-7 72623-83-7 64741-88-4	265-161-3 265-101-6 265-160-8 265-166-0 276-735-8 265-090-8
POLYMÈRE SBS	9003-55-8	Non disponible
CRIBLURE DE PNEU	Non applicable	Non disponible

255, rue François-Bourgeois, Victoriaville, QC G6T 2G9 Téléphone (819) 330-7867 Télécopieur (819) 604-1928
info@stopo.ca. www.stopo.ca

Les bandes STOPO fiche signalétique

Équipement de protection individuelle:	
Gants:	Gants résistants à la chaleur, amples
Appareil oculaire:	Verres ou lunettes de sécurité
Appareil respiratoire:	Normalement non nécessaire à moins que les fumées d'asphalte dépassent 5 mg/m³
Chaussures:	Chaussures de sécurité
Vêtements:	Pantalons longs et amples et chemises à manches longues

PREMIERS SOINS PARTICULIERS À ADMINISTRER	
Peau	Ne pas essayer d'enlever le bitume chaud sur la peau. Baigner dans l'eau froide. Obtenir sans délai une aide médicale
Yeux	Ne pas essayer d'enlever le bitume chaud. Baigner dans l'eau froide. Obtenir sans délai une aide médicale
Inhalation	Si dans un endroit clos- se déplacer vers un endroit bien ventilé
Ingestion	Improbable

NOTE:

Les données et informations présentées sur cette fiche sont basées sur des essais et rapports qui sont considérés par nous comme étant fiables et justes. Ces données et informations sont offertes sans garantie ni obligation de notre part et sont présentées à nos clients pour leur propre considération.

255, rue François-Bourgeois, Victoriaville, QC G6T 2G9 Téléphone (819) 330-7867 Télécopieur (819) 604-1928
info@stopo.ca. www.stopo.ca